Friedhofsverwaltung der Gemeinde Beverstedt
Schulstraße 2, 27616 Beverstedt
Tel.: 04747/181-21 Fax: 04747/181-50 Mail: carstens@gemeinde-beverstedt.de

Sicherheitsrelevante Daten

Grabmal betehend aus: ☐ **Teilen**

☐ **Kein Grabmal vorhanden**

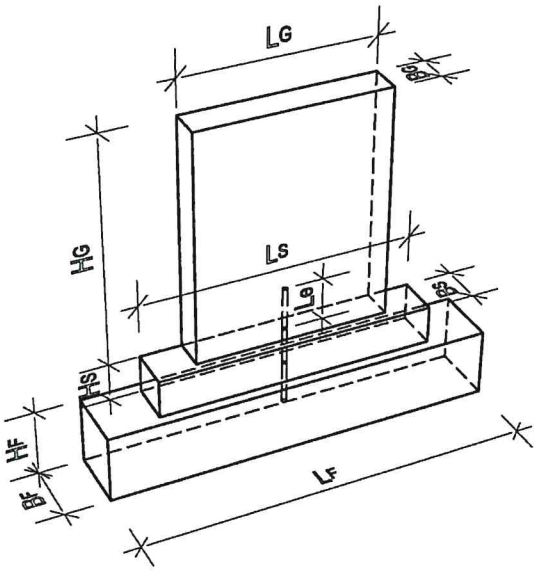

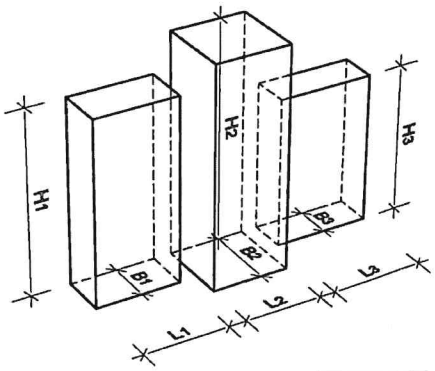

Form-faktor: ☐

Länge L_G = ☐ cm
Höhe H_G = ☐ cm
Breite B_G = ☐ cm

Form-faktor: ☐

L_2 = ☐ cm
H_2 = ☐ cm
B_2 = ☐ cm

Form-faktor: ☐

L_3 = ☐ cm
H_3 = ☐ cm
B_3 = ☐ cm

F_H = ☐ N

Material: ☐

☐ $F_{G1} \leq 75$ daN (kg)
☐ $F_{G2} \leq 75$ daN (kg)
☐ $F_{G3} \leq 75$ daN (kg)

☐ **Sockel vorhanden**

☐ **Kein Sockel vorhanden**

Material: ☐

Länge L_S = ☐ cm
Höhe H_S = ☐ cm
Breite B_S = ☐ cm

max. H_G+H_S = ☐ cm

☐ **bei 500 N: Abnahmeprüfung erforderlich**

☐ **bei 300 N: Prüfvermerk in der Abnahmebescheinigung**

Friedhofsverwaltung der Gemeinde Beverstedt
Schulstraße 2, 27616 Beverstedt
Tel.: 04747/181-21 Fax: 04747/181-50 Mail: carstens@gemeinde-beverstedt.de

Material: ☐

☐ **Variante 1:**

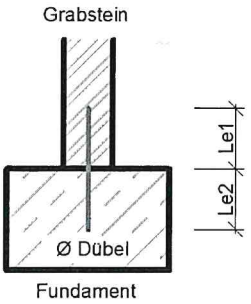

Grabstein: ☐ Mörtel ☐ 2 Kompentenkleber
Fundament: Mörtel

Zahl der Dübel pro Teil: ☐ Stück
Dübel Ø = ☐ mm
Le1 = ☐ cm
Le2 = ☐ cm
gew. Lges = ☐ cm

☐ **Variante 2:**

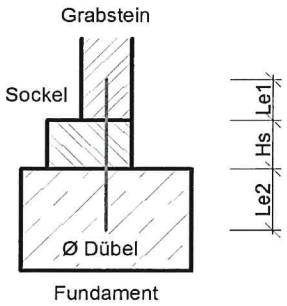

Grabstein: ☐ Mörtel ☐ 2 Kompentenkleber
Fundament: Mörtel

Zahl der Dübel pro Teil: ☐ Stück
Dübel Ø = ☐ mm
Le1 = ☐ cm
Le2 = ☐ cm
Hs = ☐ cm
gew. Lges = ☐ cm

☐ **Variante 3:**

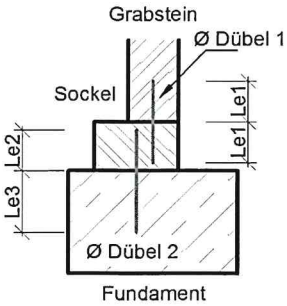

Grabstein/Sockel: ☐ Mörtel ☐ 2 Kompentenkleber
Fundament: Mörtel

Sockelhöhe Hs = ☐ cm
Zahl der Dübel pro Teil: ☐ Stück
Ø Dübel 1 = ☐ mm
Le1 = ☐ cm
Dübel 1 gew. Lges = ☐ cm

Zahl der Dübel pro Teil: ☐ Stück
Ø Dübel 2 = ☐ mm
Le2 = ☐ cm
Le3 = ☐ cm
Dübel 2 gew. Lges = ☐ cm

Friedhofsverwaltung der Gemeinde Beverstedt
Schulstraße 2, 27616 Beverstedt
Tel.: 04747/181-21 Fax: 04747/181-50 Mail: carstens@gemeinde-beverstedt.de

☐ **Einfassung** ☐ **keine Einfassung**

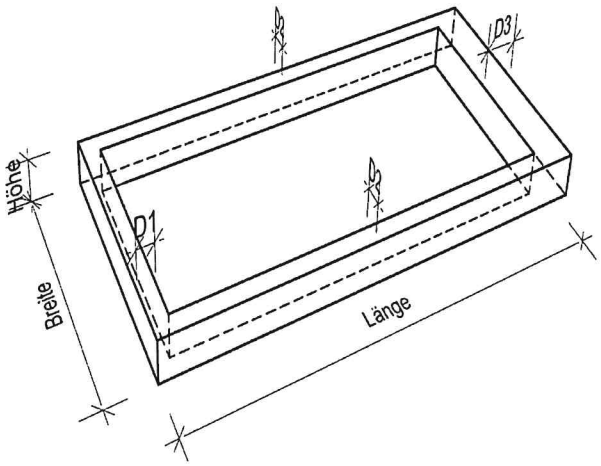

Breite = ____ cm
Länge = ____ cm
Höhe = ____ cm

Material: ____

D1 = ____ cm
D2 = ____ cm
D3 = ____ cm

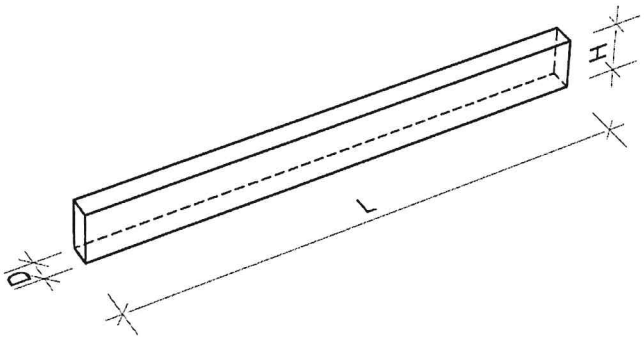

Längstes Einfassungsteil

L = ____ cm
H = ____ cm
D = ____ cm

☐ **Abdeckplatten** ☐ **Keine Abedeckplatte**

Zahl der Abdeckplatten: ____

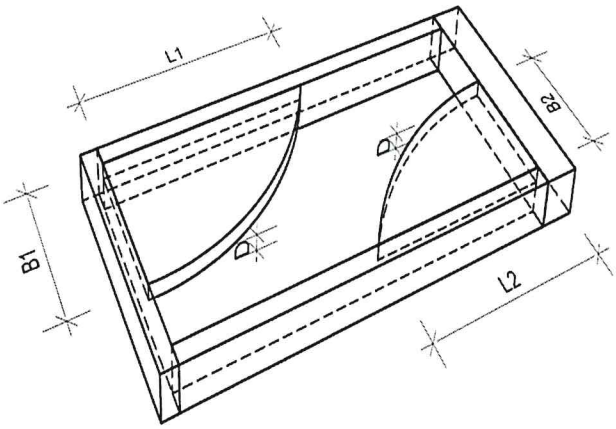

Abmessungen der größten Platte

Breite = ____ cm
Länge = ____ cm
Dicke = ____ cm

Material: ____

Diagonale = ____ cm

Friedhofsverwaltung der Gemeinde Beverstedt
Schulstraße 2, 27616 Beverstedt
Tel.: 04747/181-21 Fax: 04747/181-50 Mail: carstens@gemeinde-beverstedt.de

☐ **Einzelfundament**

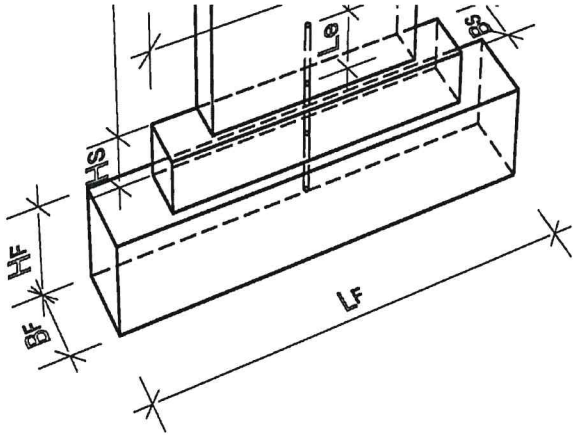

Bei einem Fundamentüberstand von mehr als $H_F/2$ ist das Fundament entsprechend DIN 1045 zu bewehren.

☐ **Kein Einzelfundament**

$F_{Horizontal}$ =		N
$F_{Grabmal}$ =		daN (kg)
Höhe H_G =		cm
Länge L_F =		cm
Höhe H_F =		cm
Breite B_F =		cm

Eingabe unvollständig

Material: ☐

Eingabe unvollständig

☐ **Pfahlgründung**

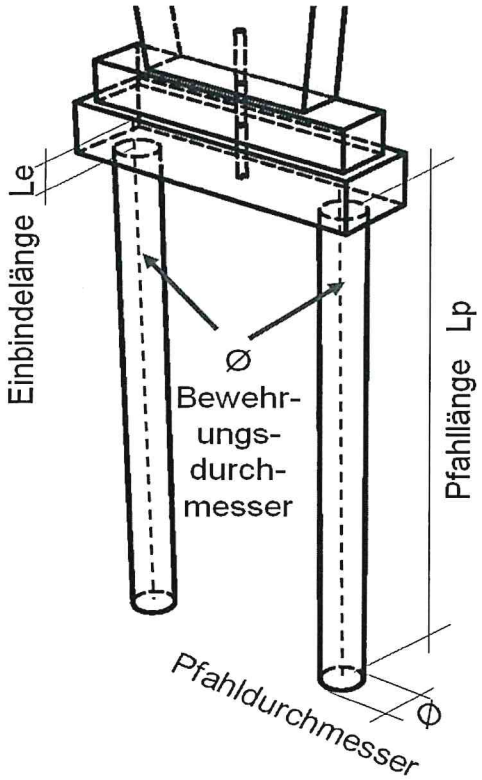

☐ **Keine Pfahlgründung**

$F_{Horizontal}$ =		N
$F_{Grabmal}$ =		daN (kg)
Pfahl mind. Ø =		cm
Pfahllänge Lp =		cm
Bewehrung Ø =		mm

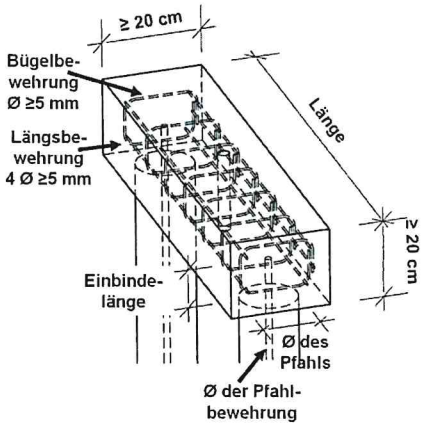

☐

Friedhofsverwaltung der Gemeinde Beverstedt
Schulstraße 2, 27616 Beverstedt
Tel.: 04747/181-21 Fax: 04747/181-50 Mail: carstens@gemeinde-beverstedt.de

☐ **Fundamentrahmen** ☐ **kein Fundamentrahmen**

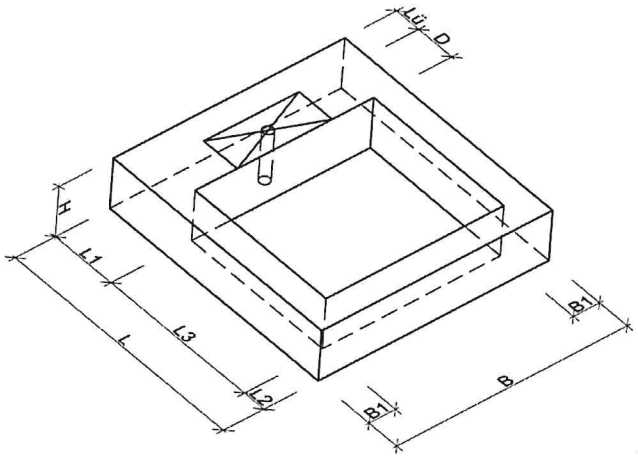

$F_{Horizontal}$ =		N
$F_{Grabmal}$ =		daN (kg)
F (Einf.+ Abd.)		daN (kg)
L =		cm
L1 =		cm
L2 =		cm
max D =		cm
B =		cm
B1 =		cm
H =		cm
Betongüte =		

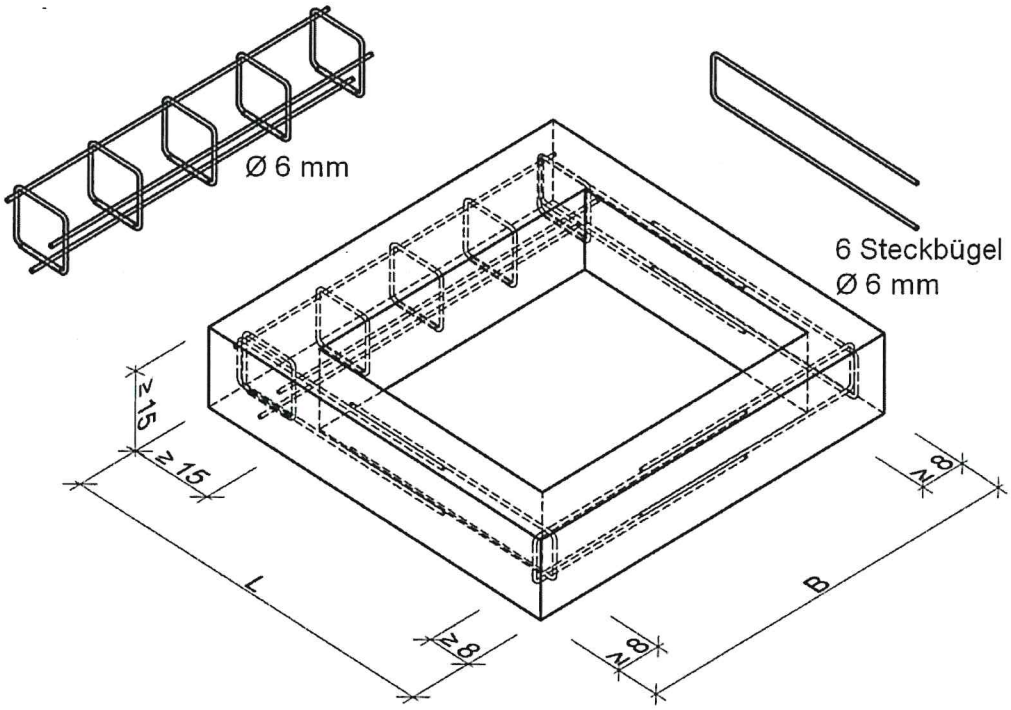

Friedhofsverwaltung der Gemeinde Beverstedt

Schulstraße 2, 27616 Beverstedt

Tel.: 04747/181-21 Fax: 04747/181-50 Mail: carstens@gemeinde-beverstedt.de

☐ **trag. Einfassung** ☐ **Keine trag. Einfassung**

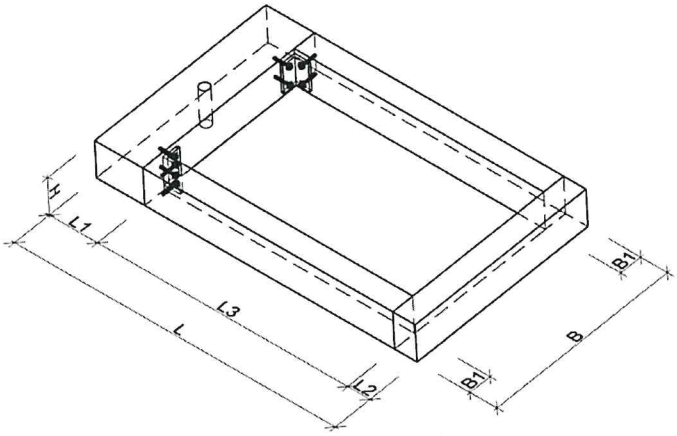

$F_{Horizontal}$ =		N
$F_{Grabmal}$ =		daN (kg)
$F_{(Abdeckung)}$		daN (kg)

L =		cm
L1 =		cm
L2 =		cm
B =		cm
B1 =		cm
H =		cm

Mindestvoraussetzungen für die Winkelverbindung

Mindestdicke des Winkels	≥	8 mm
Mindestabstand der Dübel je Schenkel	≥	60 mm
Mindestdicke der Einfassung	≥	80 mm
Biegezugfestigkeit des Natursteins	≥	10 N/mm²

Spreizdübel sind nicht zulässig !!!
Langlöcher im Winkel sind nicht zulässig !!!

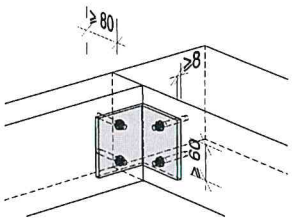

Injektionsdübel verwenden !

Friedhofsverwaltung der Gemeinde Beverstedt
Schulstraße 2, 27616 Beverstedt
Tel.: 04747/181-21 Fax: 04747/181-50 Mail: carstens@gemeinde-beverstedt.de

☐ **Erdspieß** ☐ **kein Erdspieß**

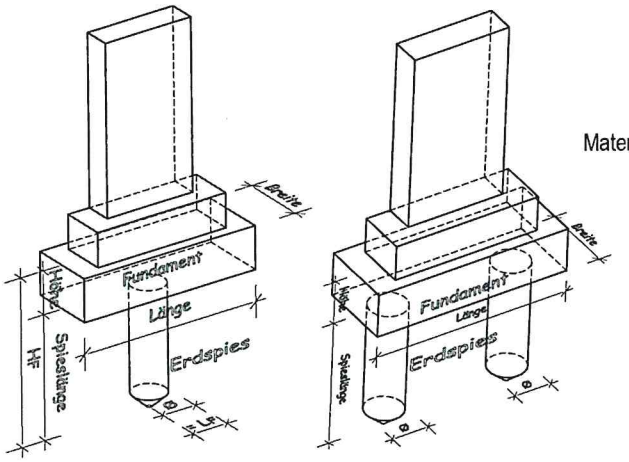

$F_{Horizontal}$ = ☐ N
$F_{Grabmal}$ = ☐ daN (kg)

Material: ☐

Fundament + Spies
Länge = ☐ cm
Breite = ☐ cm
Höhe = ☐ cm

Durchmesser ☐ cm
Spieslänge = ☐ cm

☐ **Erdspies**

☐ gewachsener Boden ☐ wiederverfüllter Boden

☐ **Platteneinspannung** ☐ **keine Platteneinspannung**

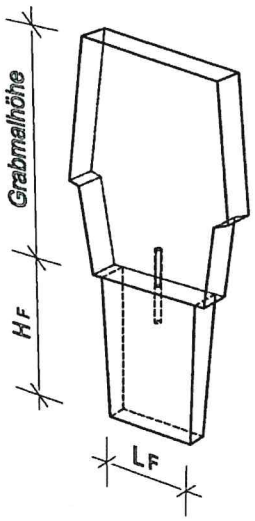

$F_{Horizontal}$ = ☐ N
$F_{Grabmal}$ = ☐ daN (kg)

Material: ☐

Fundament + Spies
Länge L_F = ☐ cm
Breite B_F = ☐ cm
Höhe H_F = ☐ cm

☐ gewachsener Boden ☐ wiederverfüllter Boden

☐	Fertigteilfundament	☐	Köcherfundament
☐	Querstreifenfundament	☐	Pfahlgruppe
☐	Längsstreifenfundament	☐	geprüfte Statik

Skizze der Gründung zur Aufnahme des Kippmomentes mit Abmessungen, Materialangaben, Bewehrungen und Befestigungsmitteln.